ARG 30-2 Datenblatt / Data sheet

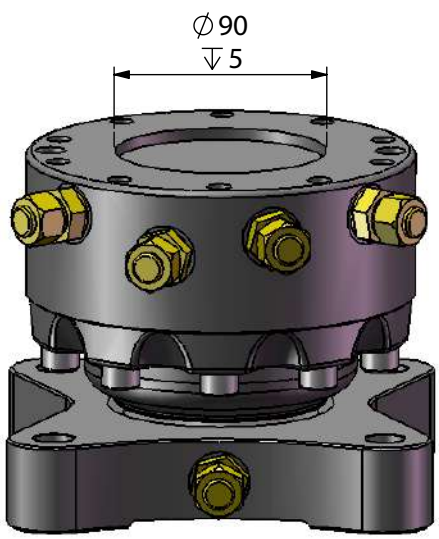

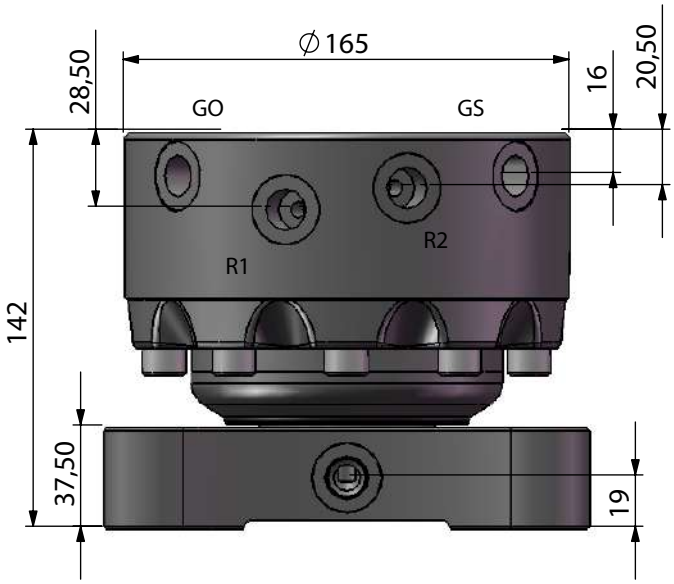

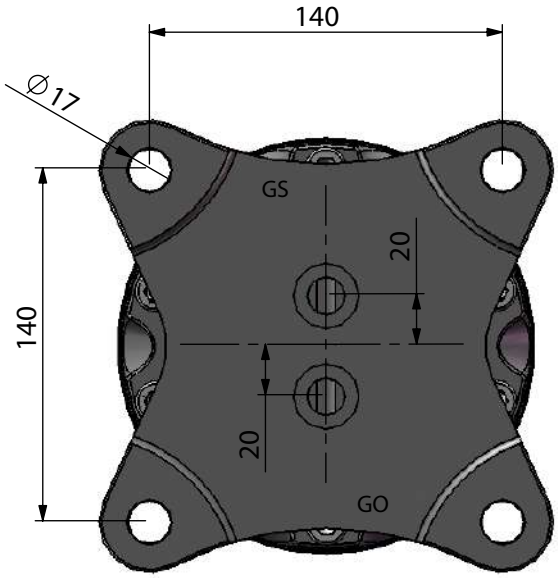

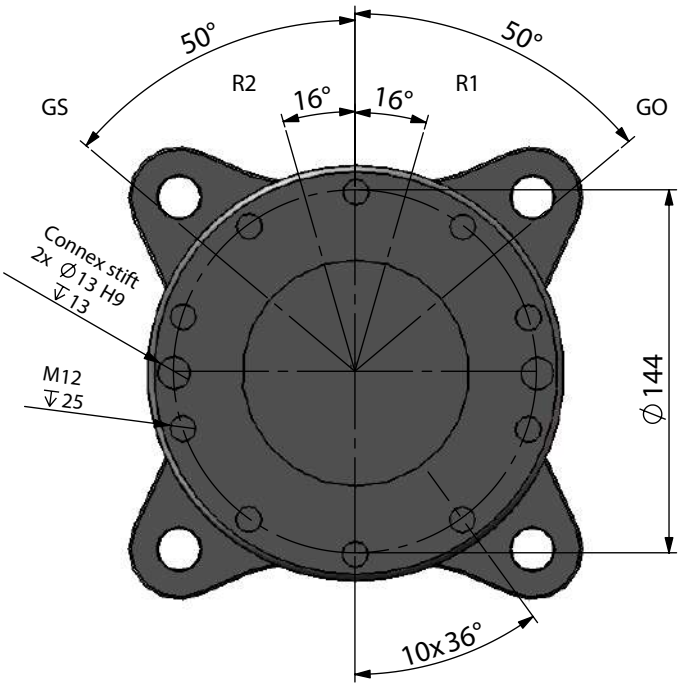

NICHT für Holzgreifer geeignet
NOT suitable for log grapples

Technische Daten / Technical specifications

Traglast axial statisch	Load axial static	**35 [kN]**
Traglast axial dynamisch	Load axial dynamic	**18 [kN]**
Drehmoment @ 320 bar	Torque @ 320 bar	**1100 [Nm]**
Drehzahl [U/min]	Rotation speed [rpm]	**18 [1/min]**
Betriebsdruck Drehen max	Rotating max	**320 [bar]**
Betriebsdruck Greifer max	Rotary feedthrough max	**350 [bar]**
Gewicht	Weight	**20 [kg]**
Baggerdienstgewicht / Operating fields		
Fest	Fixed connection	**1000 - 2500 [kg]**
Kardanisch	Cardanic suspension	**6000 [kg]**

Anschlüsse / Connections

R1	**3/8"**	Drehen rechts / Rotating right
R2	**3/8“**	Drehen links / Rotating left
GO	**3/8“**	Greifer öffnen / Clamshell open
GS	**3/8“**	Greifer schliessen / Clamshell close
Ölfluss beim Drehen / Recommended flow		
Minimum:		**10 [l/min]**
Optimal:		**25 [l/min]**
Öldurchgang / Oil-supply (GO/GS)		**50 [l/min]**